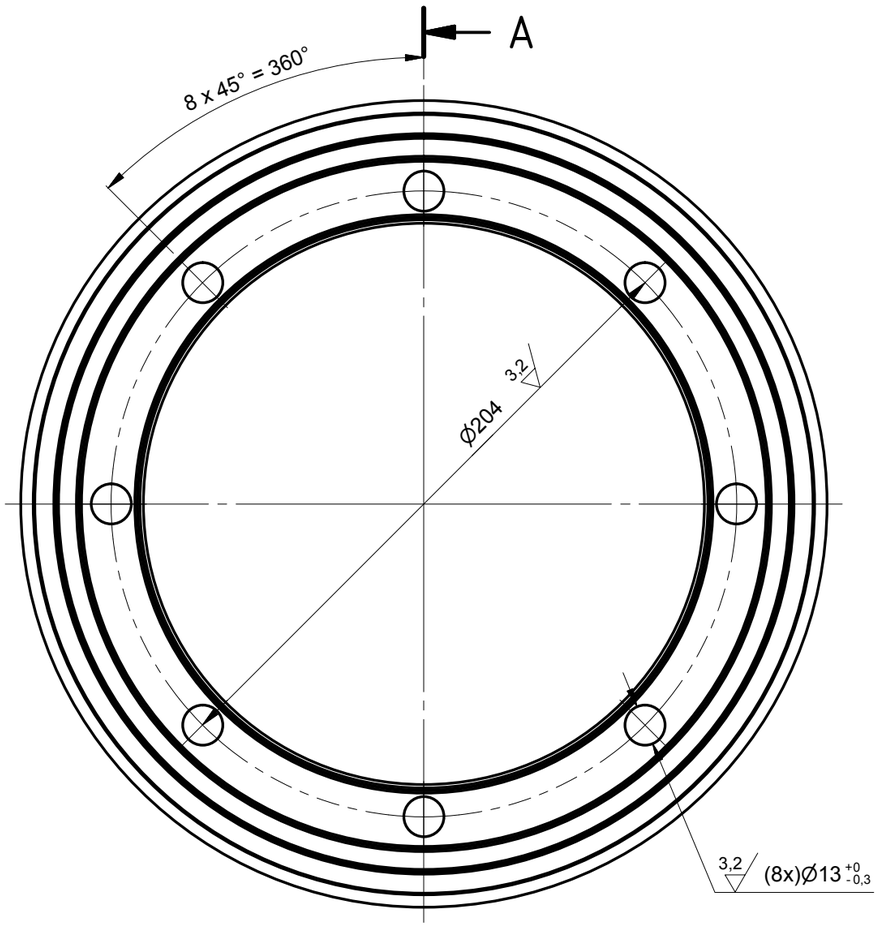

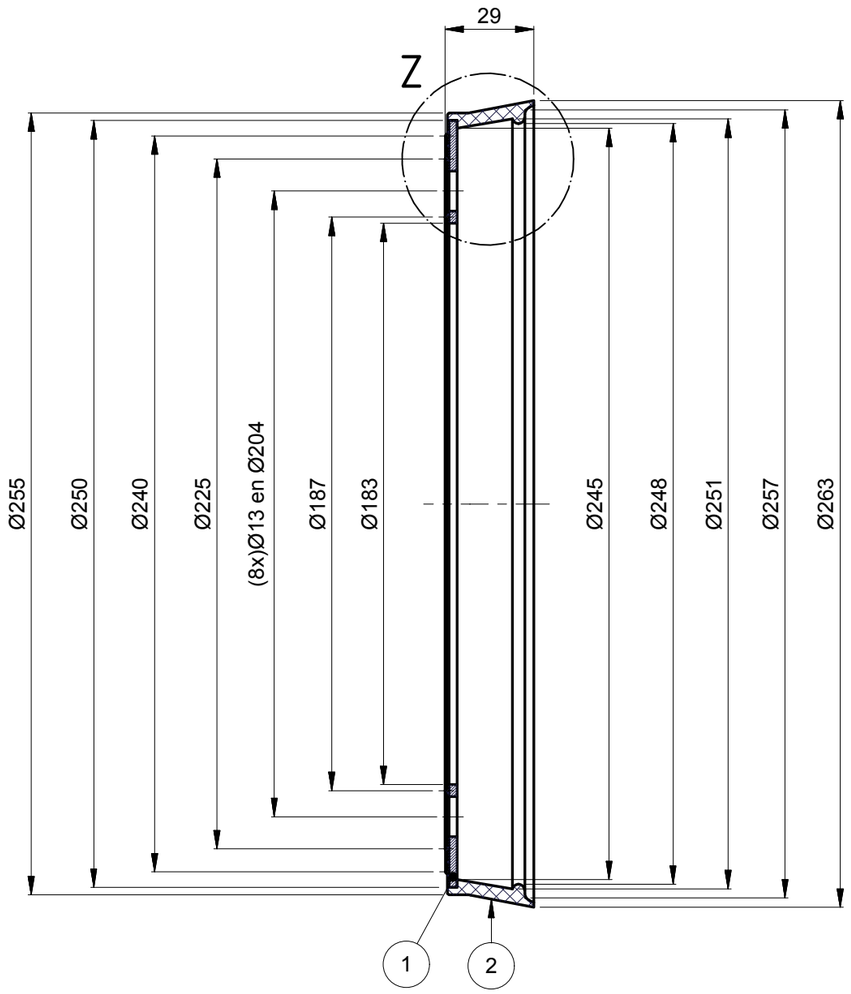

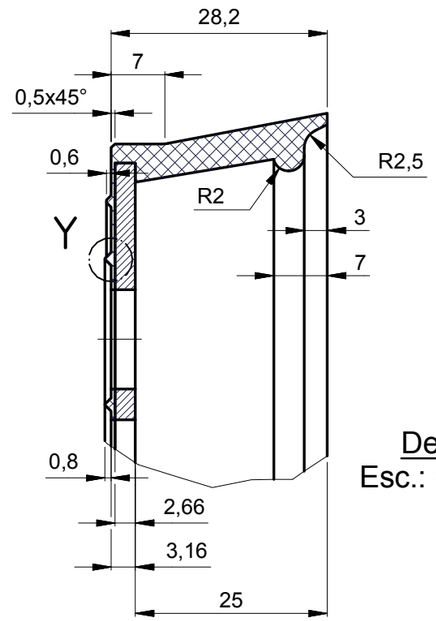

Detalle Z
Esc.: (1.25: 1)



Isométrico



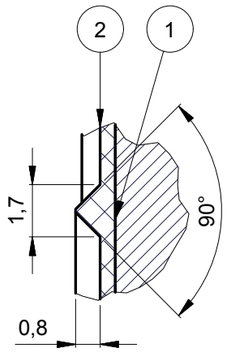

Detalle Y
Perfil Típico
Esc.: (5 : 1)

3,2

Sección A-A
Esc.: (1 : 2)

NOTA:

(2)
- Material: Caucho nitrilo reforzado con negro de humo
- Composición:
  - . Caucho nitrilo: 50% - 51%
  - . Negro de Humo: 35% - 36%
  - . Elementos de bajo peso molecular: 10% - 11%
  - . Óxido de Zinc y Óxido de Titanio: 2% - 3%
- Densidad: 1,9 g/cm³
- Rigidez bajo compresión uniaxial:
  - . Deformación entre 0 y 0.7 mm: 160 - 167 N/mm
  - . Deformación entre 1.3 y 1.9 mm: 836 - 867 N/mm
- Respuesta a la llama: Auto-extinguible

(1) - Material: Lámina Cold Rolled - Calibre 12 (2,66 mm)

Asmecon s.a.s. Aseguramiento Metrologico Y Control

EQUIVALENCIA DE MAQUINADOS		Material:	2. Caucho nitrilo: Ver nota 1. Alma metálica: AISI/SAE 1010 o 1020	VARIACIONES MÁXIMAS PERMISIBLES DIMENSIONES EN mm ISO 2768 - m							
ANSI	DIN - ISO 1302	Tratamiento:		De / Hasta	0 a 6	6 a 30	30/120	120/400	400/1000	1000/2000	2000/4000	+ 4000
				Maquinado	±0,1	±0,2	±0,3	±0,5	±0,8	±1,2	±2,0	±3,0
				Elastómero	±0,2	±0,5	±0,8	±1,2	±2,0	±3,0	±4,0	±6,0
4		0,1	Dureza:	2. (84 ± 2) Shore A 1. (72 ± 3) HRB (130 Vickers)	Elaboró:	Jimmy A. Vega 2014-02-26		Dimensiones en: Milímetros (mm)				
8 / 16 / 32		0,2 / 0,4 / 0,8	Certificados:	Metrología (100% Suministro), Material, Dureza (Elastómero), Rigidez bajo compresión uniaxial	Revisó:	Marlon Vega 2016-01-07		Escala		Proyección		
					Aprobó:	Metro de Medellín 2016-01-07		1:2				
63 / 125		1,6 / 3,2			Instalación:	VEHÍCULOS AUXILIARES						
					Sistema:	LOCOMOTORA LL80X y LL861						
Rev.	Coord.	Modificaciones	Vo.Bo.	Fecha	Subsistema:	FRENOS						
250 / 500		6,3 / 12,5			Equipo:	BLOQUE DE FRENO						
					Descripción:	RETENEDOR CILINDRO DE FRENO LOCOMOTORA L861						
DIN - ISO 1302 EN MICROMETROS ANSI EN MICROPULGADAS		ÁREA DE I+D+i		Rev.	A3	002032		Cod.	7.1.6.2			
		METRO DE MEDELLIN CALIDAD DE VIDA			2026617	2016-002		1	1			
					Código SAP	Requerimiento No.	Reemplaza a.	Hoja:	De:			

ESTE PLANO Y TODA LA INFORMACIÓN EN ÉL CONTENIDA SON PROPIEDAD DEL METRO DE MEDELLÍN, EL USO INDEBIDO O LA REPRODUCCIÓN TOTAL O PARCIAL DE ESTE SIN LA PREVIA AUTORIZACIÓN DEL METRO DE MEDELLÍN PODRÁ SER DEMANDADO POR LA VIOLACIÓN A LOS DERECHOS DE AUTOR.

Formato A3 (420x297) según DIN (476 / 823) ISO 5457